订货引导

B YV B - 40 - LD

大类别 系列 类别 ❶规格 ❷可选加工

◉请参考系列代码来选择型式和参数进行订购。

代码	材质	表面处理	进给方式	厚度	传动方向	导轨形式	性价比
BYVB	SUS440C	无电解镀镍	千分尺进给式	标准型	XYZ轴	线性滚珠引导式	精密型

◉安装使用中微分头有可能会生锈，请务必注意采取防锈措施；
◉线性滚子导轨耐冲击性弱，掉落或对其施加过大力度，将会产生滑动异常，使用时请充分注意。

规格：40

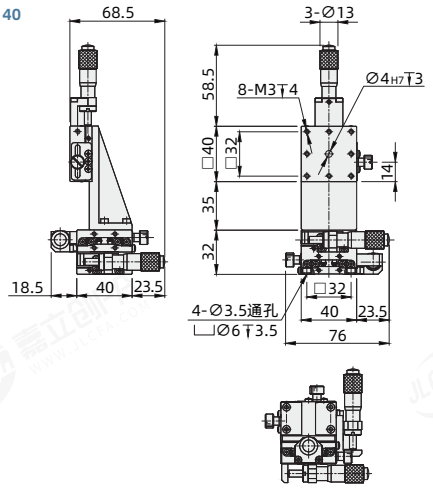

规格：60

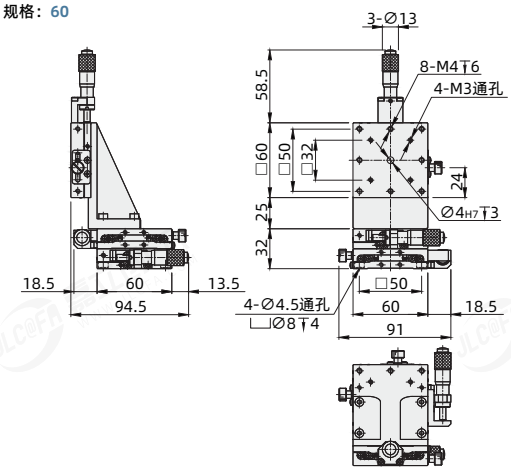

规格：80

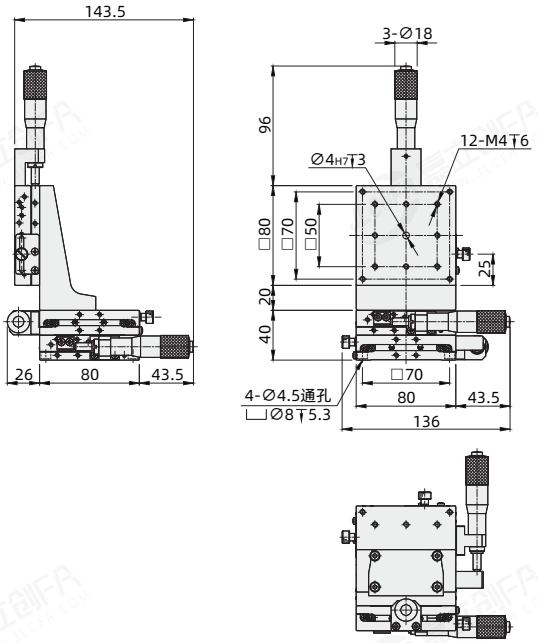

视角标准：第一视角

型号		台面尺寸 (mm)	行程 (mm)	微分头最小读取量(μm)	耐负载 (N)	移动精度			容许力矩负载(N·m)			力矩刚性("/N·cm)			主体重量 (kg)
代码	规格❶					直线度	上下摆动	左右摆动	上下摆动	左右摆动	侧向滚动	上下摆动	左右摆动	侧向滚动	
BYVB	40	40×40	±6.5	10	49	1μm	25"	15"	5	5	5	0.98	0.91	1.05	0.78
	60	60×60							9	9	9	0.21	0.21	0.21	1.38
	80	80×80	±12.5			3μm			17.7	17.7	17.7	0.1	0.1	0.1	3

◯可选加工

代码❷	LD	RU	C	E
可选图示	千分尺安装在左侧（旋钮朝下） 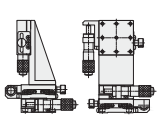	千分尺安装在右侧（旋钮朝上） 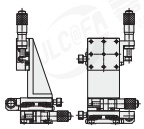	千分尺安装在中心 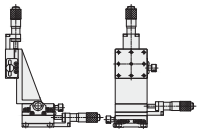	千分尺安装在反向位置 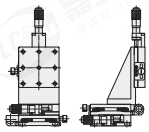
选型方法	LD	RU	C	E